Steckzaunsystem LED-Streifen

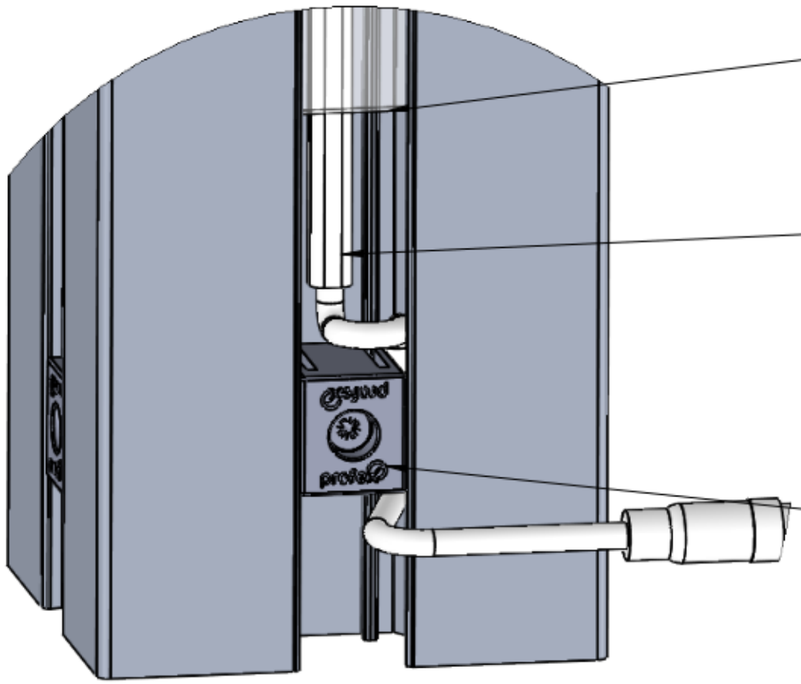

3. Acrylglasleiste in die dafür vorgesehne Nut von oben einschieben.

1. Den Liner am LED-Streifen abziehen und an der hinteren Seite der Nut im Pfosten ankleben. Hierzu muss der Pfosten absolut trocken und frei von jeglichen Rückständen wie Staub, Fett, Öl, etc. sein

2. Nutstein im Posten, in gewünschter höhe über N.N. mit Bohrschraube 3,9x32mm befestigen.
Hinweis: Das Anschlusskabel sollte unter dem Nutenstein ausgeführt werden. Dazu das Kabel in die hinteren Außenecken legen, sodass es frei ist und den Nutenstein beim befestigen nicht behindern.

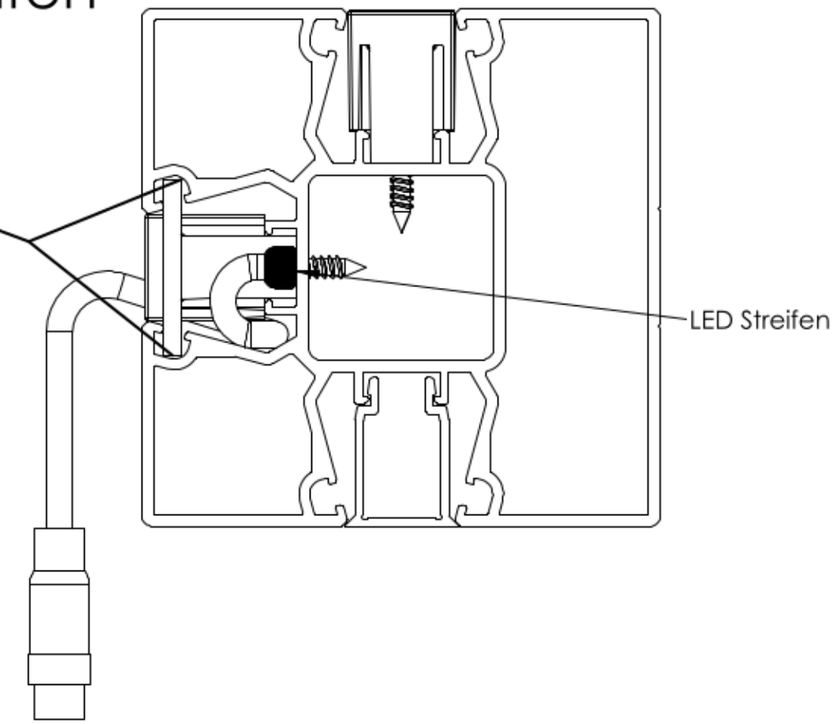

Anschluss-Hinweis

1. Konverter mit ggf. Dimmer (extra Anleitung)und Y-Verteilerkabel verbinden. Das System zwischen den mittleren Pfosten positionieren. Konverter für max. 4 LED Streifen kombinierbar.

5. Gemäß beiliegender Konverter-Montageanleitung den Konverter ausschließlich von autorisierten Fachpersonal an das gewünschte Stromnetz anschließen lassen.

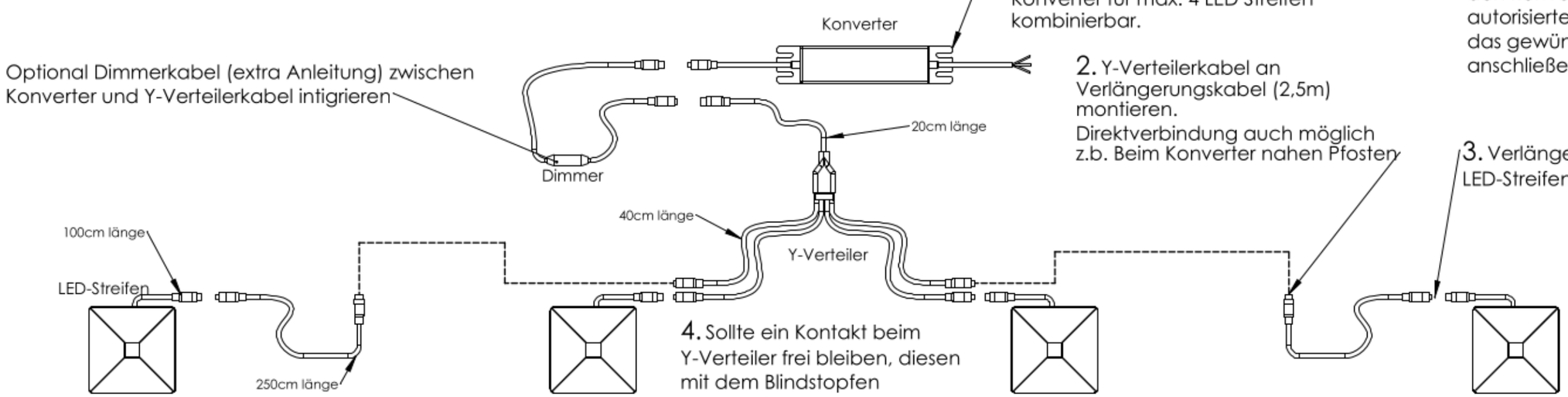

2. Y-Verteilerkabel an Verlängerungskabel (2,5m) montieren.
Direktverbindung auch möglich z.b. Beim Konverter nahen Pfosten

3. Verlängerungskabel(2,5m) an LED-Streifen befestigen.

4. Sollte ein Kontakt beim Y-Verteiler frei bleiben, diesen mit dem Blindstopfen verschließen.